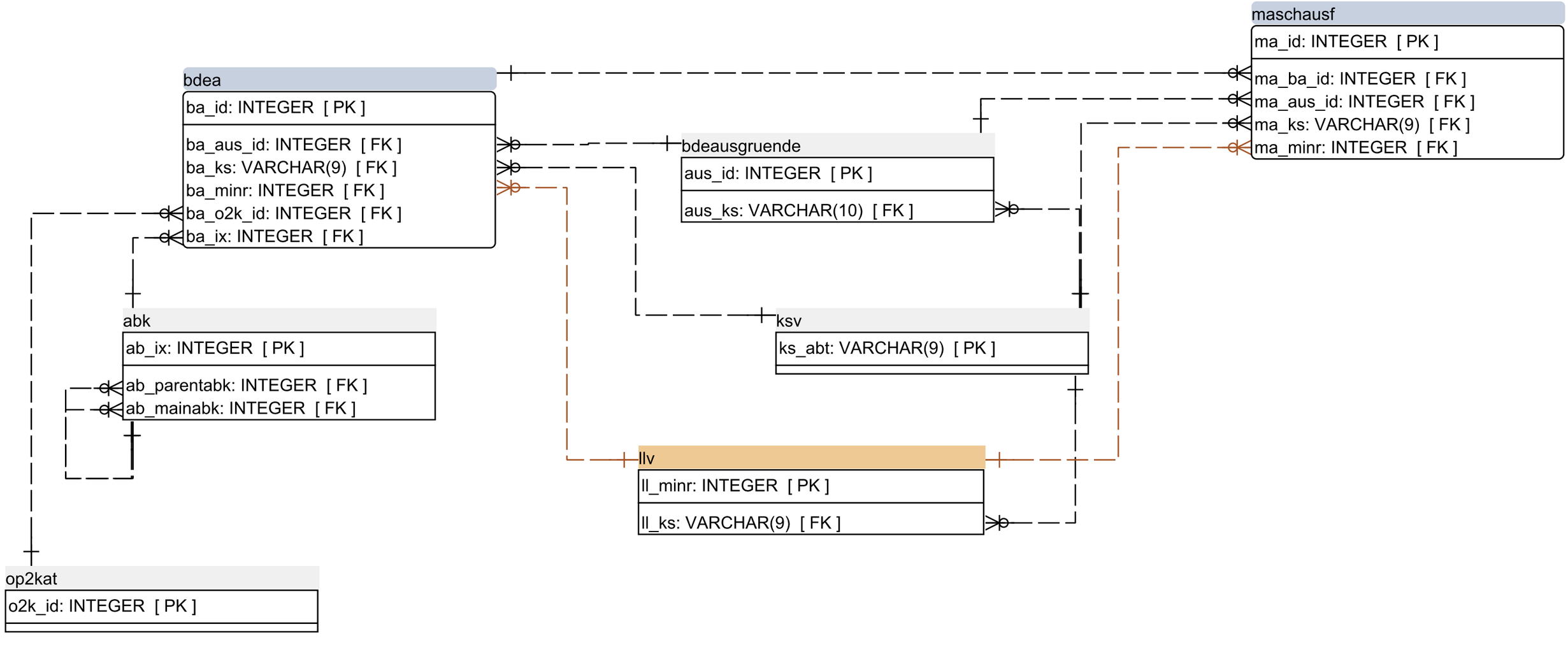
maschausf
ma_id: INTEGER [PK]
ma_ba_id: INTEGER [FK]
ma_aus_id: INTEGER [FK]
ma_ks: VARCHAR(9) [FK]
ma_minr: INTEGER [FK]
bdea
ba_id: INTEGER [PK]
ba_aus_id: INTEGER [FK]
ba_ks: VARCHAR(9) [FK]
ba_minr: INTEGER [FK]
ba_o2k_id: INTEGER [FK]
ba_ix: INTEGER [FK]
bdeausgruende
aus_id: INTEGER [PK]
aus_ks: VARCHAR(10) [FK]
abk
ab_ix: INTEGER [PK]
ab_parentabk: INTEGER [FK]
ab_mainabk: INTEGER [FK]
ksv
ks_abt: VARCHAR(9) [PK]
llv
ll_minr: INTEGER [PK]
ll_ks: VARCHAR(9) [FK]
op2kat
o2k_id: INTEGER [PK]